Bobcat®

TL360 | Teleskopen

Leistungsdaten

Hubhöhe	6010 mm
Max. Hubkraft (Nennleistung)	3000 kg
Nutzlast (bei max. Höhe)	3000 kg
Nutzlast (bei max. Reichweite)	1300 kg
Max. Reichweite	3365 mm
Reißkraft	5700 daN

Gewichte

Gewicht (unbeladen)	6110 kg

Traktion

Standardreifen	400/70x20 150B
1. Gang/niedrige Motordrehzahl (40-km/h-Option)	6 (6) km/h
1. Gang/hohe Motordrehzahl (40-km/h-Option)	11 (12) km/h
2. Gang/niedrige Motordrehzahl (40-km/h-Option)	16 (18) km/ h
2. Gang/hohe Motordrehzahl (40-km/h-Option)	30 (40) km/h

Fahrantrieb

Getriebe	Hydrostatisch mit elektronischer Regelung
Hauptantrieb	Hydrostatikmotor mit Getriebe für zwei Fahrgeschwin digkeiten

Motor

Fabrikat/Modell	PERKINS / 1104D-44TA
Kraftstoff / Kühl-	Diesel / flüssigkeit
Nennleistung (DIN 6271) bei 2200 U/min	74,5 kW (10 0 PS)
Maximales Drehmoment bei 1400 U/min	410 Nm
Anzahl Zylinder	4
Verdrängung	4,4 l

Hydrauliksystem

Pumpentyp	Zahnradpumpe mit LS-Ventil
Kombinierte Förderleistung	100 L/min
Betriebsdruck	255 bar

Taktzeiten

Anheben – ohne Last	6,9 s
Absenken – ohne Last	5,0 s
Teleskop einfahren bei max. Reichweite – ohne Last	5,3 s
Teleskop einfahren bei max. Höhe – ohne Last	5,3 s
Teleskop ausfahren bis max. Reichweite – ohne Last	5,4 s
Teleskop ausfahren bis max. Höhe – ohne Last	5,4 s

Bremsen

Motorbremse	Hydrostatisch
Feststell- und Notbremse	Hydraulisch aktivierte Nega tiv-B remse

Füllmengen

Achsen und Untersetzungsgetriebe vorne/hinten	9,1 /9 ,1 L
Motoröl	8,5 L
Kraftstofftank	138 L
Hydrauliköltank	59 L

Standardmerkmale

Überlast-Abschaltung (AMA: Aggravating Movements Ar rester)	Federsitz
Hydrostatikantrieb	Zwei-Wege-Zusatzhydraulik am Auslegerende
Fahrerkabine mit ROPS/FOPS	Schmaler Anbaurahmen für Anbaugeräte
Heizung, Anti-Beschlag und Lüftung	Mechanische Verriegelung des Anbaugeräts
Scheibenwaschanlage/-wischer vorne und hinten	

Optionen

Klimaanlage	Load-Sensing-Pumpe
Zusatzhydraulikleitung am Ausleger mit ACD und	Abschließbarer Tankdeckel
Elektroanschlüssen	Manitou-Anbaurahmen mit hydraulischer Verriegelung
Rückfahralarm	Manuell einstellbare Zugstangenanhängerkupplung
Einfache Anhängerkupplung	Keine Vorwärts-/Rückwärtssteuerung am Joystick
Blaue Leuchten für Hühnerställe	Scharnieranhängerkupplung
Schwimmstellung des Auslegers	Proportionales Motorgebläse mit Richtungsumkehr
Arbeitsscheinwerfer am Ausleger	Schutzgitter für die Windschutzscheibe
Auslegersperre	Quicktach-Anbaurahmen mit hydraulischer Verriegelun g
Auslegerfederung	Heckzusatzhydraulikleitung
Katalysatorschalldämpfer	Heckzusatzhydraulikleitung mit hydraulisch einstell barem
Kaltstart	Anhängerhaken
Sonderlackierung	Elektroanschluss am Heck
Zyklon-Luftvorfilter	Notfallhammer
Doppelter rechter Rückspiegel	Sears luftgefederter Sitz
Zugstangenanhängerkupplung	Nummernschildhalterung mit hydraulischer
Feuerlöscher	Heckanhängerkupplung
Vordere Anhängerkupplung	Nummernschildhalterung ohne hydraulischer
Grammer luftgefederter Sitz	Heckanhängerkupplung
Hydraulisch einstellbarer Abschlepphaken	Werkzeugkasten
	Getriebe 40 km/h
	Radkeil

Lastdiagramme

Mit Gabeln und Reifen vom Typ DUNLOP 400/80 –24 150B T37

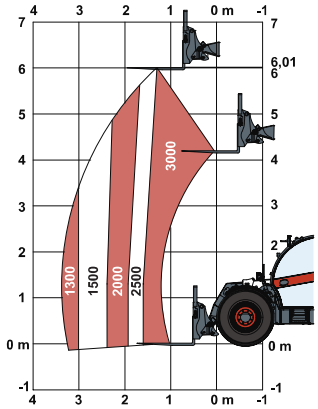

Entspricht Stabilitätstest EN1459 Anhang B.

Abmessungen

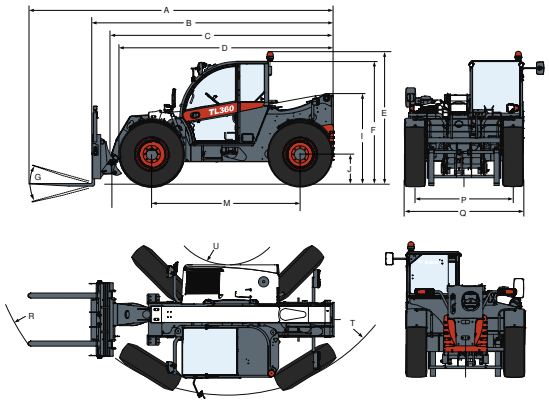

(A) 5874 mm	(G) 135°	(M) 2870 mm
(B) 4669 mm	(I) 1752 mm	(N) 643 mm
(C) 4563 mm	(J) 430 mm	(O) 1013 mm
(D) 4145 mm	(K) — mm	(P) 1895 mm
(E) 2561 mm	(L) 1156 mm	(Q) 2300 mm
(F) 2374 mm		(R) 4852 mm
		(S) 3714 mm
		(T) — mm
		(U) 1092 mm

Änderungen der technischen Daten und Konstruktionsä nderungen vorbehalten. Bilder von Bobcat-Produkten z eigen nicht unbedingt die Standardausrüstung.

ALBERS FÖRDERTECHNIK GmbH & Co. KG

Albers Fördertechnik GmbH & Co. KG
Hebelermeer 93
49767 Twist
Deutschland

T +49 (0)5935 / 70557-0
F +49 (0)5935 / 70557-29
E info@albers-foerdertechnik.de
W www.albers-foerdertechnik.de

Bobcat®

www.bobcat.eu

©2011 BOBCAT B 4473240-DE (04-11)