Die Hände Ihres Staplers

Zinkenverstellgeräte

T156 · T163

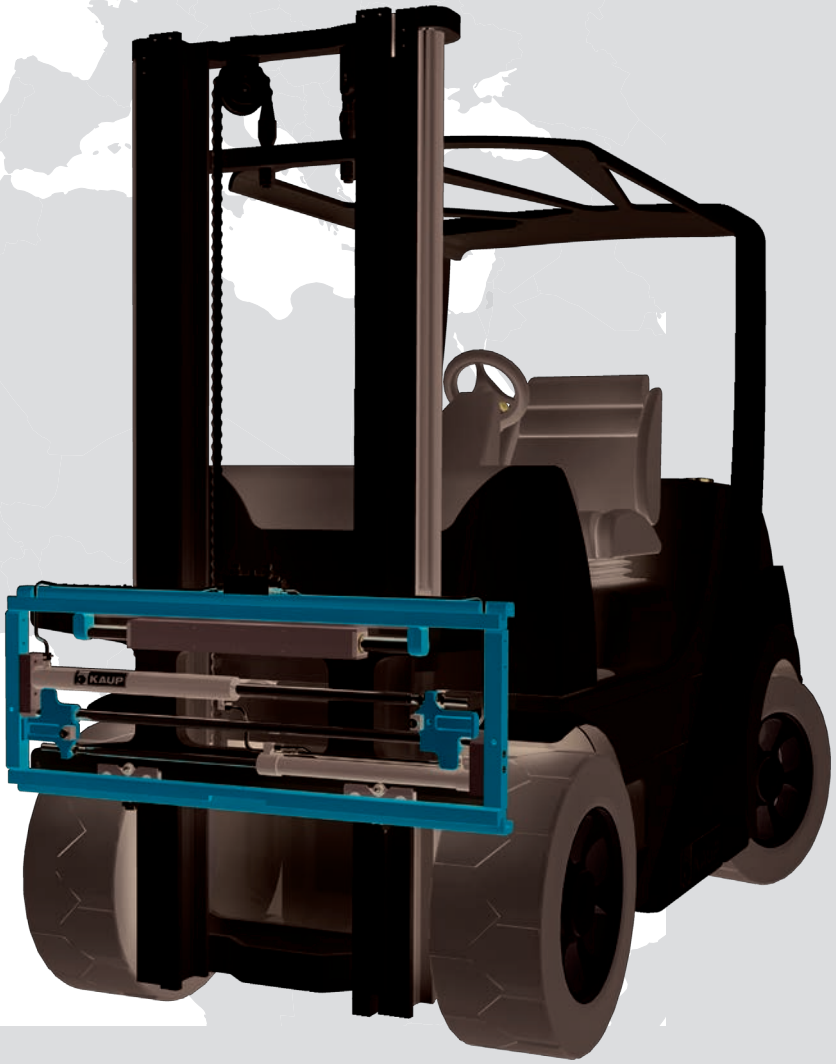

EINSATZEMPFEHLUNG - LEICHTER EINSATZ

Zinkenverstellgeräte

Neben den Seitenschiebern sind Zinkenverstellgeräte die am häufigsten anzutreffenden Anbaugeräte am Gabelstapler. Sie werden immer dort sinnvoll eingesetzt, wo durch Aufnahme unterschiedlich breiter Lasten der Abstand der Gabelzinken der Lastbreite anzupassen ist. Durch Verwendung von KAUP Freisicht-Zinkenverstellgeräten kann der Staplerfahrer diese Anpassung bequem vom Fahrersitz aus vornehmen. Dies erhöht die Wirtschaftlichkeit des Staplers und reduziert deutlich Unfallgefahren, denn

- eine breite Abstützbasis verbessert die Stabilität der Last und vermindert die Gefahr des Abrutschens von den Zinken;
- die der Lastbreite anzupassende Abstützbasis verhindert die Überlastung einzelner Komponenten des Lastaufnahmemittels;
- die sichtoptimierte Bauweise ermöglicht dem Fahrer ein schnelles und exaktes Arbeiten mit dem Zinkenverstellgerät und garantiert somit sehr hohe Arbeitsleistungen bei minimiertem Unfallrisiko.

Einsatzempfehlungen für KAUP Zinkenverstellgeräte

T156 / T163SN
Leichter Einsatz

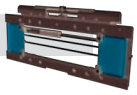

Gabelträgergeführte Zinkenverstellung für die Aufnahme unterschiedlich breiter Paletten · Vorwiegend ebener Boden · Halleneinsatz bzw. Einsatz in schmutzarmer Umgebung · Öffnungsbereich im Rahmen der Baubreite

T160(Z) / T466(Z)*
Mittlerer Einsatz

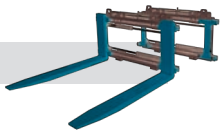

Häufige Gabelverstellung · Verwendung langer Gabelzinken · Unterschiedliche Transportgüter bzw. -arten (z. B. Speditionen) · Einsatz im Außenbereich · Öffnungsbereich etwas größer als die Baubreite

T411Z*
Schwerer Einsatz

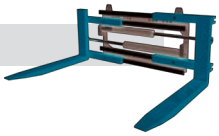

Robuste Ausführung · Einsatz beinhaltet Lastaufnahme zwischen den Gabeln · Verwendung langer Gabelzinken und Lastaufnahme im Gabelspitzenbereich · Häufige Lastaufnahme mit maximalem Öffnungsbereich und an der Tragfähigkeitsgrenze · Verwendung auf unebenem Gelände · Sehr schnelle Arbeitszyklen · Öffnungsbereich deutlich größer als die Baubreite

** weitere Informationen entnehmen Sie bitte den Prospekten der Baureihen T160 / T1466 bzw. T411Z*

KAUP Zinkenverstellgeräte der Baureihen T156 und T163

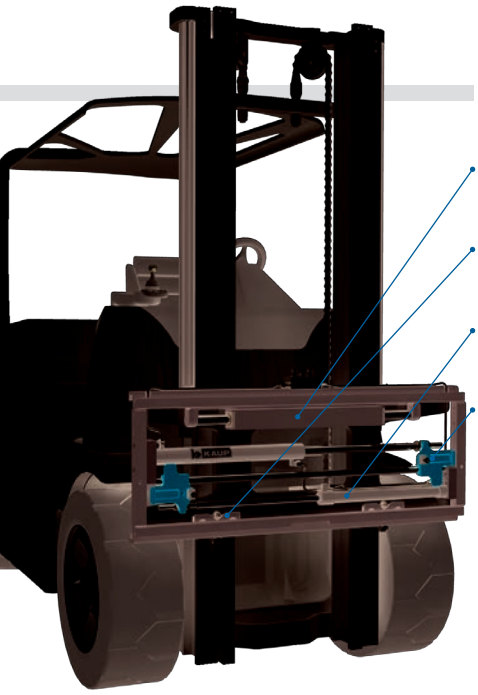

T156

QUICKSEAL Zylinder für schnelles und werkzeugloses Wechseln des Dichtsatzes

Abschmierbare hochverschleißfeste **EASYSLIDE** Gleitprofile mit hervorragenden Gleiteigenschaften

Synchrone Gabelverstellung durch hydraulischen Zwangsgleichlauf

Bohrungen im Gabelmitnehmer für unterschiedliche Gabelbreiten

T163SN

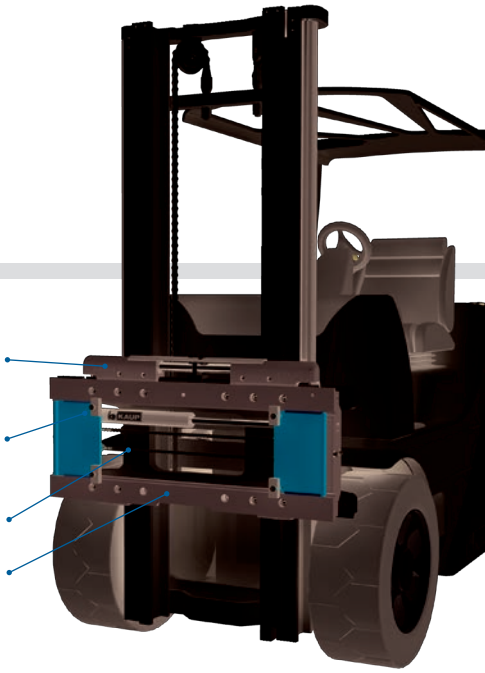

Endlagendämpfung **SOFTSTOP** und Rollenführung **SMOOTHROLL**

Asymmetrisch gebohrte Anschlagklötze zur Arretierung unterschiedlich breiter Gabeln

Gabelverstellung mit absolutem Gleichlauf durch Rollenkette

Baubreite und Verstellbereich unabhängig von Breite des Grundgabelträgers - Baubreiten von über 3.000 mm möglich

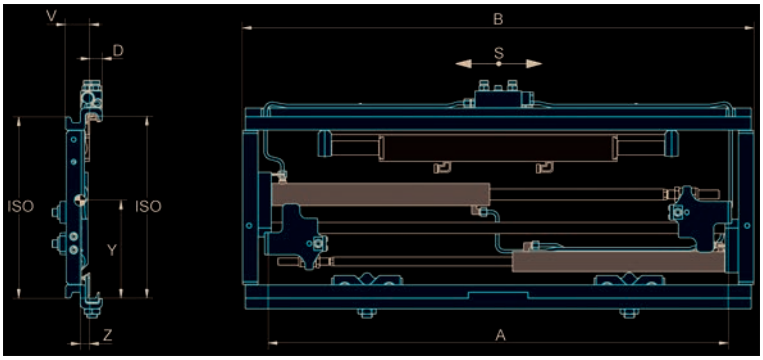

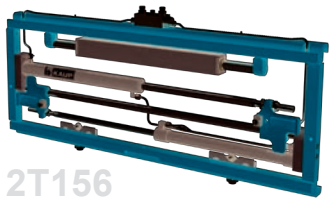

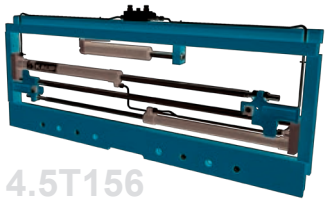

Seitenschieber mit Zinkenverstellfunktion T156

mit separatem Seitenschub · Gerät ohne Gabelzinken · für Gabeln nach ISO 2330 · 2 Hydraulikfunktionen

Modell	Trag-fähigkeit kg	LSP mm	S mm	Öffnungsbereich A mm	B mm	D mm	Gabelbreite mm	ISO Kl.	V mm	ESP Z mm	ESP_V Y mm	Gewicht kg
2 T 156	2.500	500	± 80	290-795	890	28	70-125	2	55	22	225	70
				320-825	920	28				22	225	71
			± 100	290-925	1.020	28				22	222	75
				310-945	1.040	28				22	222	77
				295-1.055	1.150	28				22	220	80
				335-1.095	1.190	28				22	220	82
4,5 T 156	5.000	500	± 100	355-1.055	1.150	40	100-150	3	82	39	265	136
				355-1.255	1.350	40				40	265	152

Nicht geeignet zum Klammern zwischen den Gabeln.
Passende Gabeln auf Anfrage.
Lastschutzgitter Modell T173.
T156 ohne Seitenschub auf Anfrage erhältlich.

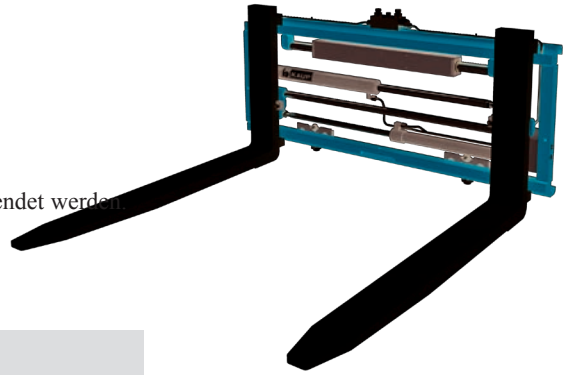

Die Originalzinken des Staplers können bis zu einer Zinkenlänge von 1.600 mm verwendet werden.

Lastschutzgitter T173

für Zinkenverstellgeräte T156 und T163N/SN

Modell	Breite mm	Höhe mm	ISO Kl.	Gewicht kg
2 T 173	1.040	470	2	30
4 T 173	1.160	430	3	34
6 T 173	1.400	730	4	87

Maximale Lastschutzgitterhöhe H = 1.000 mm.
Ausführung über 1.000 mm auf Anfrage.

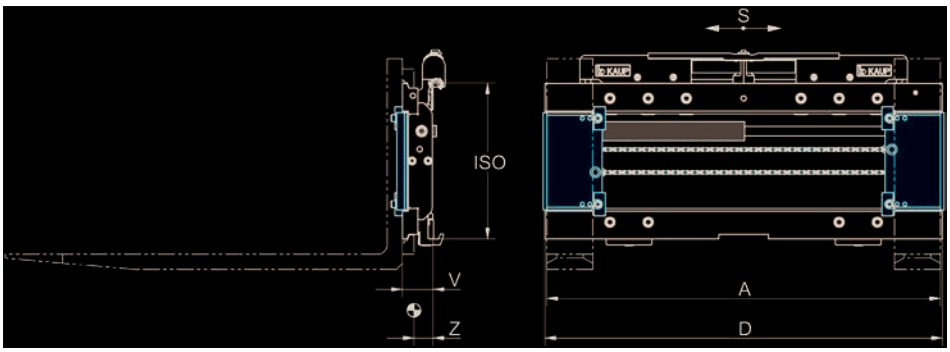

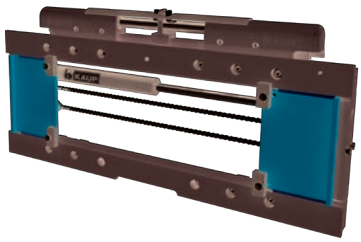

Zinkenverstellgerät T163SN

mit separatem Seitenschub · Gerät ohne Gabelzinken · für Gabeln nach ISO 2330 · 2 Hydraulikfunktionen

Modell	Tragfähigkeit kg	LSP mm	S mm	Öffnungsbereich A mm	D mm	Gabelbreite mm	ISO Kl.	V mm	ESP Z mm	Gewicht kg
2 T 163 SN	2.500	600	± 100	350- 820	830	70-120	2	82	41	90
				350- 820	830	125-140		82	41	91
				310-1.030	1.040	70-120		82	43	102
				350-1.030	1.040	125-140		82	43	103
				430-1.150	1.160	70-120		82	44	108
				390-1.350	1.360	70-120		82	51	133
				390-1.490	1.500	70-120		92	52	142
				390-1.690	1.710	70-120		92	51	170
				500-2.120	2.130	70-120		92	53	208
4 T 163 SN	4.000	500	± 100	390-1.030	1.040	90-160	3	82	41	158
				430-1.150	1.160	90-160		82	42	167
				390-1.350	1.360	90-160		82	43	182
				390-1.490	1.510	90-160		92	51	219
				390-1.690	1.710	90-160		92	52	237
4,5T 163 SN	5.000	500	± 100	430-1.150	1.160	90-160	3	92	48	187
				390-1.350	1.360	90-160		92	50	205
				390-1.790	1.810	90-160		112	64	318
				450-1.900	1.910	90-160		112	64	330
4,8 T 163 SN	5.000	600	± 100	430-1.150	1.160	90-160	3	92	45	195
				390-1.350	1.360	90-160		92	50	216
5 T 163 SN	5.000	600	± 100	470-1.190	1.200	150-200	4	102	57	256
6 T 163 SN	8.000	600	± 160	470-1.390	1.400	150-200	4	102	46	345
				470-1.470	1.510	150-200		102	50	353
				500-1.680	1.690	150-200		102	50	385
				470-1.870	1.880	150-200		112	58	451
				530-1.980	1.990	150-200		112	58	463
8 T 163 SN	8.000	600	± 160	500-2.120	2.130	150-200	4	132	68	588
				530-2.380	2.400	150-200		132	70	642

Nicht geeignet zum Klammern zwischen den Gabeln. Passende Gabeln auf Anfrage.
Die Originalzinken des Staplers können bis zu einer Zinkenlänge von 1.600 mm verwendet werden.
Bei längeren Gabeln Mindestpratzenbreite 250 mm (Empfehlung).
Lastschutzgitter Modell T173.
Gerät ohne Seitenschub lieferbar, Modell T163N.

KAUP-Produkte erfüllen hinsichtlich Qualität, Sicherheit und technischer Dokumentation die aktuelle EG-Maschinenrichtlinie.
Änderungen an unseren Geräten im Sinne des technischen Fortschritts behalten wir uns vor.
Das Unternehmen KAUP ist zertifiziert nach DIN EN ISO 9001

Händler:

ALBERS FÖRDERTECHNIK

Albers Fördertechnik GmbH & Co. KG
Hebelermeer 93
49767 Twist
Deutschland

T +49 (0)5935 / 70557-0
F +49 (0)5935 / 70557-29
E info@albers-foerdertechnik.de
W www.albers-foerdertechnik.de

T156-163.dt.1500.02.2014.Ku-P28167