G EINFACH/DOPPEL/DREIFACH PALETTENKLAMMER

Erhöhen Sie Ihre Effizienz durch gleichzeitiges Transportieren von drei Paletten - einzelne Paletten können nach wie vor mühelos bewegt werden.

Bewegen Sie die dreifache Warenmenge mit einer flexiblen Lösung.

EINSATZBEREICHE

Die Doppel-Dreifachpalettenklammer reduziert die Fahrtstrecke zum Beladen eines LKW um ein Drittel. Sie transportieren mehr Lasten schneller und minimieren das Schadensrisiko. So bleibt man im Geschäft. Außerdem tragen Sie durch echte Energieeinsparungen zum Umweltschutz bei. Die für alle Einsatzbereiche, in denen Paletten oder Behälter beim Handling mit Staplern bewegt werden, geeigneten Dreifach-Palettenklammern von Cascade ermöglichen den Transport einer Einzelpalette innerhalb der Staplerbreite. Durch das hydraulische Spreizen der Gabeln können zwei oder drei Paletten nebeneinander aufgenommen werden. Die Seitenschieberfunktion erlaubt das flexible Ausrichten von Gabeln und Paletten auch auf engem Raum.

OPTIONEN

- Verschiedene Gitterhöhen, Gabellängen und Querschnitte
- Verschiedene vorgegebene Gabelspreizungen und Öffnungsbereiche
- Schnellwechselhaken
- Die Gabeln mit verlängertem Rücken werden im Verhältnis zum Rahmen des Anbaugeräts abgesenkt
- Die unabhängige Gabelverstellung gestattet das Bewegen der linken oder rechten Gabeln unabhängig von der Einstellung der anderen Gabeln
- Modelle ohne Seitenschub erhältlich

MERKMALE

- Hervorragende Sicht durch und über den Rahmen und damit minimale Schäden bei jeder Stapelhöhe.
- Ganzstahlrahmen für erhöhte Gesamtfestigkeit, keine Durchbiegung.
- Der einfache Zugang zu den Zylindern erlaubt Wartung ohne Ausbau.
- Aufschraubbare und austauschbare Gabeln verringern die Wartungskosten
- Die voll verkapselten UHMW-Kunststofflager in voller Länge bieten maximale Festigkeit und Lastverteilung. Der Verschleiß auf der Lageroberfläche wird damit erheblich reduziert
- Parabolische Gabelzinkenwurzeln erhöhen die Lebensdauer
- Halterungen für Klasse 2 und 3, einfaches Umsetzen
- Die inneren Gabeln sind mit einem Chrombolzen für erhöhte Gabelstabilität gesichert
- Einstellbarer Gabelöffnungsbereich für das Handling von Euro-Paletten oder internationalen Paletten (560 bis 640)

cascade EUROPE

G EINFACH/DOPPEL/DREIFACH PALETTENKLAMMER

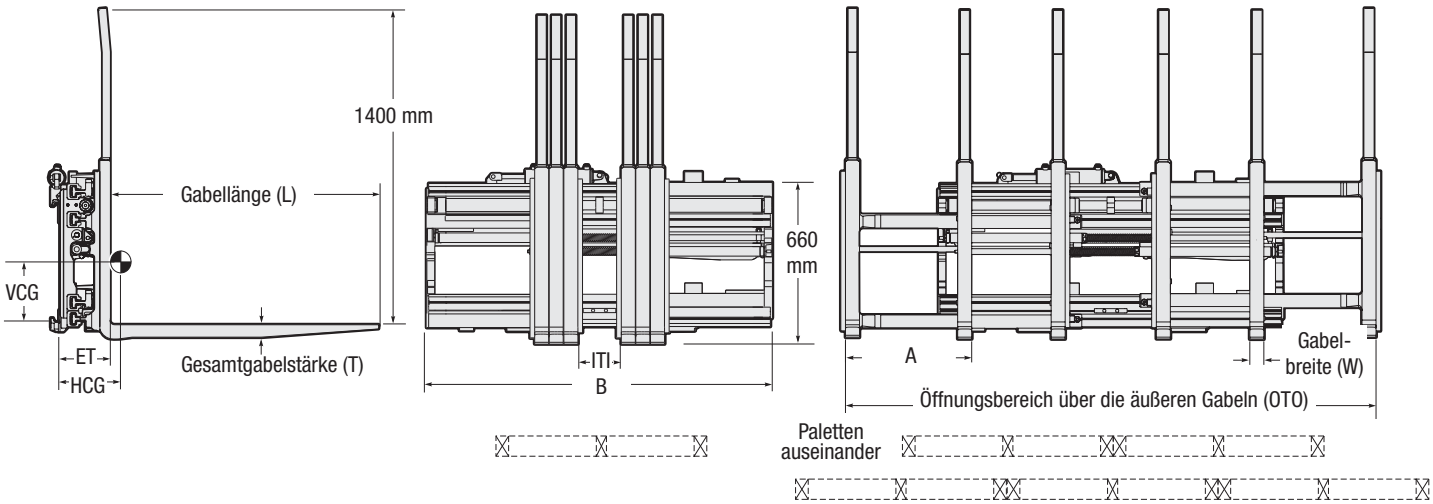

Katalog Bestellnr.	Tragfähigkeit bei Lastschwerpunkt (mm) kg	Öffnungs-bereich (mm) Öffnungsbe-reich (OTO)	lk-lk geschlossen (mm) ITI	Gabelöff-nungsbereich (mm) A	Rahmenbreite (mm) B	Gabelabmes-sungen (mm) LxWxT	Mindestgabelträ-gerbreite ① (mm)	Eigengewicht kg	Vorbau maß ET	Eigenschwerpunkt waagerecht (mm) HCG	Eigenschwerpunkt vertikal (mm) VCG	Aufhängungs-klasse ISO 2328	Höhe Lastschutz-gitter (mm)
Für 1, 2 oder 3 Euro-Paletten 1200x800 mm													
36G-FTS-B816	3600@600	560-2710	188-595	510	2010	1150X60X60	1065	1005	260	231	312	3	1400
45G-FTS-C816	4500@600	560-2710	188-595	510	2010	1150X60X65	1370	1034	266	238	320	4	1400
Für 1, 2 oder 3 Industriepaletten 1200x1000 mm													
36G-FTS-B916	3600@600	660-3040	288-540	660	2085	1150X60X60	1065	1024	260	228	313	3	1400
45G-FTS-C916	4500@600	660-3040	288-540	660	2085	1150X60X65	1370	1055	266	235	321	4	1400
Für 1, 2, 3 oder 6 Euro-Paletten 1200x800 mm													
25G-FZS-B816	2500@1200	560-2710	188-595	510	2010	2350X60X65	1065	1262	272	516	257	3	1400
Für 1, 2, 3 oder 6 Industriepaletten 1200x1000 mm													
25G-FZS-B916	2500@1200	660-3040	288-540	640	2085	2350X60X65	1065	1285	272	509	259	3	1400

① **Wenden Sie sich an Cascade, um Informationen zu schmaleren Trägerbreiten zu erhalten.**

- Die Gabelaußenkanten sind 5 mm höher als die Innenkanten.
- FTS-Modelle sind auf eine maximale Gabellänge von 1520 mm beschränkt.
- Verwenden Sie bei längeren Gabeln FZS-Modelle.
- 25G/30G/36G: Gesamtseitenschub 200 mm, 46G: Gesamtseiten-schub 300 mm.
- Anschlüsse rechtsseitig ist serienmäßig. Auf Wunsch linksseitig ohne Aufpreis.
- Auf Wunsch Gabelsonderlängen.
- Lower Seitenschub Rollen Standard

HYDRAULIKFLUSS UND -DRUCK

Minimum	Empfohlen	Maximum	Betriebsdruck
15 l/min	27 l/min	27 l/min	200 bar

HYDRAULIKFUNKTIONEN

Hydraulikfunktionen	Staplerzusatzventile erforderlich
2	2

ANDERE MODELLE

Doppel-Palettenklammern

Lange Gabeln für Doppel-Palettenklammern

Einfach-Zweifach-Dreifach

Lange Gabeln für Einfach/Doppel/ Dreifach-Klammern

Cascade GmbH • Burgunderstrasse 27 • 40549 Düsseldorf • Germany • Tel. +49 211 59 89 55 0 • Fax +49 211 59 89 55 11
Cascade European Headquarters • Cascade Italia S.r.l. • Via Dell'Artigianato 1 • 37030 Vago di Lavagno (VR) • Italy • Tel. +39-045-8989111 • Fax +39-045-8989160

Cascade ist eine eingetragene Marke der Cascade Corporation.
© Cascade Corporation 2011. Alle Rechte vorbehalten.

cascade EUROPE
www.cascorp.com

Formular 6088573 DE 10/11