1. Gabelzinken unter Tragplatten positionieren.

2. Untere Haken einrasten.

3. Schnellwechsel-Hydraulikkupplungen anschließen.

Direktmontage auf den Gabelzinken des Staplers binnen einer Minute.

Schneller Wechsel zwischen Gabel- und Slipsheet-Handling mit dem QFM™ Klemmschieber-Abschieber

EINSATZGEBIETE

QFM Klemmschieber-Abschieber (Schnell-Gabel-Montage) eignen sich ideal für Anwendungen, die ein schnelles, einfaches Montieren und Entfernen eines Klemmschieber-Abschieber-Anbaugerätes erfordern. Der robuste Cascade-QFM lässt sich in weniger als einer Minute an- bzw. abbauen, ohne dass die Gabel des Staplers entfernt werden muss. Das Gerät ist ideal geeignet für Anwendungen, bei denen ein Anbaugerät für Slipsheets nur vorübergehend oder gelegentlich benötigt wird.

ZUBEHÖR

- Schnellwechsel-Hydraulikkupplungen
- Spezielle Frontplattenhöhen und –breiten
- Einstellbare Schubplatten-Begrenzung
- Adaptergruppe für Magnetventile (Anbau an Stapler)
- Aufhängungsklasse 3
- Verschiedene Tragplattengrößen
- Erweiterte Öffnungsbereiche

EIGENSCHAFTEN

Schützt sowohl Slipsheets als auch Waren vor Beschädigungen

- Abgerundete Tragplattenecken verhindern Rissbildungen an den Slipsheets
- Greiferbacken-Design schützt die Laschen
- 4°-vorneigbare Frontplatte

Hohe Umschlaggeschwindigkeit beim Slipsheet-Handling

- Gerät wird zwischen Gabelzinken des Staplers montiert (500 mm Mindestabstand), dadurch minimales Vorbaumaß
- Vorschubgerät, Greiferbacken und Frontplatte gewährleisten freie Sicht

Stabilität und Lebensdauer für anspruchsvolle Einsätze

- Hochfester, solider Vorschubmechanismus
- Verschleißresistente Stahltragplatten
- Zylinder, Ventile und Hydraulik in den Armen geschützt

cascade EUROPE

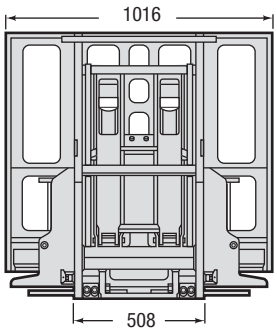

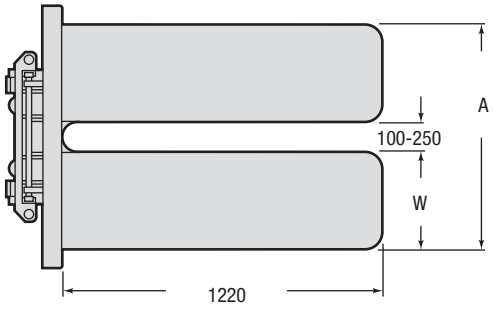

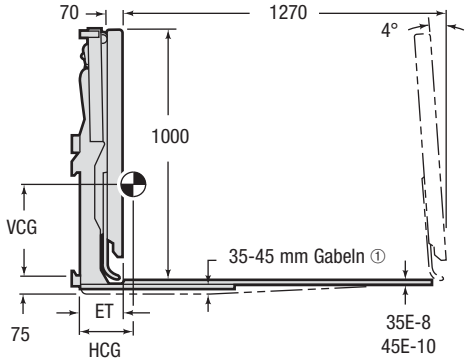

Tragkraft kg @ 610mm Lastschwerpunkt (LSP)	Beschreibung	Plattenbreite (mm) W	Modell	Aufhängungsklasse ISO-2328 Untere Haken	Plattenbreite über alles (mm) A	Vorbaumaß (mm) ET	Eigenschwerpunkt horizontal (mm) HCG	Eigenschwerpunkt vertikal (mm) VCG	Eigengewicht (kg)
1600	QFM Push/Pull	455	35E-QPB-Q001	2A-Q.D.	1016 or 1168	165	246	307	348
		380	35E-QPB-Q002		865 or 1015		226	320	336
	QFM Load Push	455	35E-QLB-Q001	2A-Q.D.	1016 or 1168	165	264	307	302
		380	35E-QLB-Q002		865 or 1015		244	320	291
2050	QFM Push/Pull	455	45E-QPB-Q001	2A-Q.D.	1016 or 1168	165	264	295	361
		380	45E-QPB-Q002		865 or 1015		246	307	348
	QFM Load Push	455	45E-QLB-Q001	2A-Q.D.	1016 or 1168	165	287	292	316
		380	45E-QLB-Q002		865 or 1015		264	305	302

HYDRAULIKFLUSS (l/min.)

Minimum	Rempfohlen	Maximum	Maximum Druck
18	32	45	160 bar

HYDRAULISCHE FUNKTIOINEN

Modell	Hydraulische Funktioinen	Zusatzhydraulik am Stapler
QPB & QLB	1	1

ABSTANDSHALTER

Modell mit	Bestell-Nr.
44 mm Gabeln	**SP 175**
46 mm Gabeln	**SP 180**

HINWEISE

- Zur optimalen Anwendung sollte die Tragfähigkeit des Anbaugerätes auf die des Staplers abgestimmt sein.

① Für Gabelzinken von über 38 mm Dicke sind Abstandhalter erforderlich.

TRAGPLATTENAUSWAHL

- 455 x 1220 mm Tragplatten: Empfohlen für Anwendungen, bei denen mit dem Klemmschieber-Abschieber keine Paletten bewegt werden. Ergibt eine Slipsheet-Auflage mit einer Mindestbreite von 1200 mm.
- 380 x 1220 mm Tragplatten: Empfohlen für Anwendungen, bei denen der Klemmschieber-Abschieber zum Bewegen von Paletten verwendet wird. Ergibt eine Slipsheet-Auflage mit einer Mindestbreite von 865 mm.

ACHTUNG

QFM™-Klemmschieber-Abschieber müssen auf Standardzinken montiert werden, um die Last sowie den Klemmschieber-Abschieber zu tragen. Es dürfen Zinken von 1000 bis 1200 mm Länge und bis zu 45 mm Dicke verwendet werden. Empfohlen werden Zinken von 1070 mm Länge mit Verjüngungen nach unten. Das Innenmaß des Zinkenabstandes sollte 520 bis 645 mm betragen.

- Seitenschieber: QFM™-Klemmschieber-Abschieber lassen sich auf Standard-Gabelträger-Seitenschieber der Klasse 2 montieren. **Hinweis:** Bauteile und Zylinder der Seitenschieber dürfen nicht über die Vorderseite der Gabelträger hinausragen. Empfohlen werden Cascade 55F Quick-Mount™ Seitenschieber.

Cascade GmbH • Niederwippekühl 1 • 58579 Schalksmühle • Germany • Tel. +49-(0)2355-5090-940 • Fax +49-(0)2355-5090-899

Cascade is a registered trademark of Cascade Corporation.
© Cascade Corporation 2009. All rights reserved.