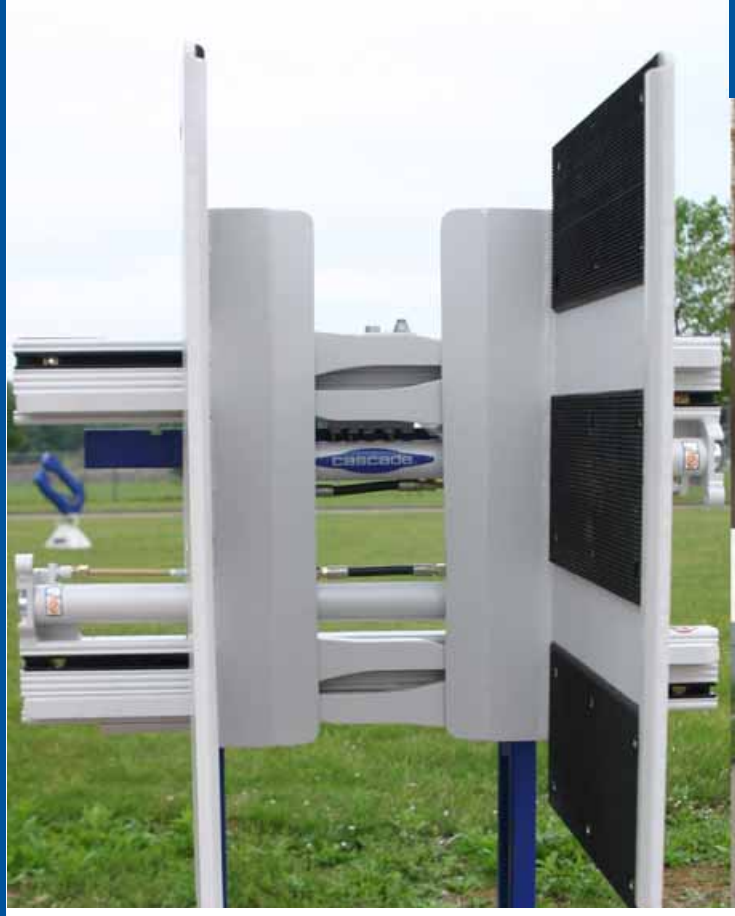

Alle Cascade-Produkte vereinen in jahrzehntelanger Arbeit entwickeltes technisches Know-how und Design von Weltklasse. Nach 60 Jahren Erfahrung wissen wir um die Bedeutung der Lasten,die Sie transportieren. Das neue Programm von Klammern der Serie G wurde entwickelt,um diesem Anspruch im Hinblick auf Robustheit, Effizienz, vielseitige Anwendung - und auch Sensibilität - gerecht zu werden.Wir haben die erforderliche Erfahrung,um Ihre Lasten sicher und mit Vorsicht zu transportieren.

Die kraftvolle Cascade G-Serie, nimmt Ihnen Lasten ab.

TV-KLAMMER

Besondere Konstruktion für den Transport von Fernsehgeräten, mit angepaßtem Klammerdruck und schmalen, gummibeschichteten Armen. Beschädigungen werden somit vermieden und enges Stapeln ermöglicht.

Erfahrung und Wissen sind die Triebkräfte bei der Entwicklung qualitativ hochwertiger Produkte. Während der vergangenen 60 Jahre haben unsere Geräte eine Entwicklung erfahren,die sie stärker,schneller,eleganter und benutzer-freundlicher macht.Die G-Serie ist das jüngste Glied innerhalb dieser Entwicklung und beinhaltet die besten Merkmale früherer Generationen ebenso wie neue Elemente und wird dadurch zur bisher besten von uns hergestellten Klammer. Wie bei allen Cascade-Produkten haben wir die Klammern unserer G-Serie bis an die Grenzen getestet.Unser Ziel ist es,Sie mit Geräten zu beliefern,die solide, zuverlässig, haltbar und wartungsfreundlich sind,während gleichzeitig die Sicherheit für den Fahrer und die Produktivität erhöht werden.

HAUPTMERKMALE DER G-SERIEN-KLAMMERN AUF EINEN BLICK.

Jede einzelne Klammer der G-Serie ist für eine spezielle Aufgabe und deren richtige Ausführung konstruiert.Auf diese Weise finden Sie immer die optimale Klammer für Ihren Einsatz.Zusammen mit diesen Merkmalen und zahlreichen Optionen wird das Ergebnis ein schnellerer, sicherer und genauerer Transport sein,der zu verbesserter Produktivität,weniger Schäden und zufriedenen Kunden führt.

LEISTUNGSMERKMALE

- Über die volle Länge einteilige, auswechselbare Gleitführungen.
- Patronen Rückschlagventile.
- Ein gut zugänglicher und dennoch geschützter Ventilblock.
- Auswechselbare Verschleißschienen
- Manometer-Anschlüsse.

ZUBEHÖR

- Spezielle Rahmenbreiten und Öffnungsbereiche.
- Hoch- oder Niederdruck-Betriebssystem
- Geräte sind als Basis-, Seitenschub modelle lieferbar
- Zahlreiche Arm-/Gabelgrößen
- Unabhängige Armsteuerung
- Regenerative Hydraulik (höhere Öffnungs geschwindigkeit fur Elektrostapler mit Niederdrucksystem).
- Separate Seitenschubaufhängung.
- Hydraulikventil mit Klammerfunktion links oder rechts.

cascade®
EUROPE

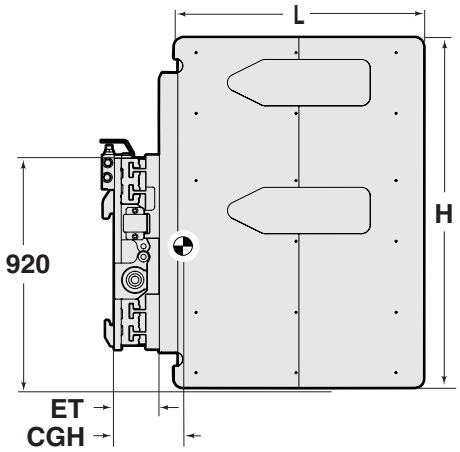

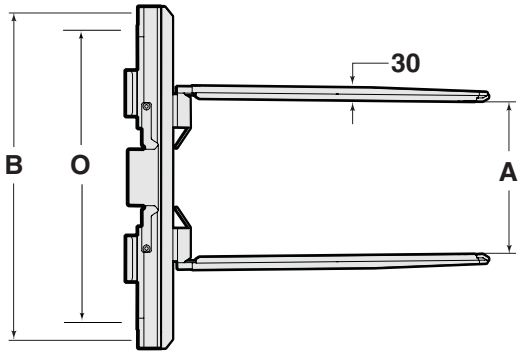

Modell	Tragkraft	Rahmenbreite	Öffnungsbereich an Armspitzen	Kontaktplatte Höhe	Kontaktplatte Länge	min.Gabelträgerbreite am Stapler	Vorbaumaß	Eigenschwerpunkt	Eigengewicht	Aufhängungsklasse
	kg/mm	B (mm)	A (mm)	H (mm)	L (mm)	O (mm)	ET (mm)	CGH (mm)	kg	ISO-2328
20G-ACS-A121 [1]	800/500	850	490-1500	1000	650	835	160	271	439	2A
20G-ACS-A122 [1]		850	490-1500	1000	900			373	525	
20G-ACS-A221		950	580-1765	1000	650			265	452	
20G-ACS-A222		950	580-1765	1000	900			366	538	
20G-ACS-A321		1050	490-1700	1000	650			262	458	
20G-ACS-A322		1050	480-1680	1000	900			362	544	
28G-ACS-A212	1000/500	980	500-1645	800	900	835	175	338	517	2A
28G-ACS-A232		980	500-1645	1200				393	651	
28G-ACS-A312		1050	485-1690	800				335	524	
28G-ACS-A332		1050	485-1690	1200				390	658	
36G-ACS-A212	1200/500	950	485-1590	800	900	835	184	330	551	2A
36G-ACS-A232		950	485-1650	1200				386	685	
36G-ACS-A312		1050	475-1665	800				325	563	
36G-ACS-A332		1050	475-1665	1200				380	697	

ANMERKUNGEN

1 Geräteklammern mit 850 mm Rahmenbreite, geeignet für Schubmaststapler.

> G-Serie: Stapler mit Hydraulikdruck von 155 bis 189 bar benötigen Anbaugeräte für niedrigen Betriebsdruck (Lo). Anbaugeräte für hohen Betriebsdruck (Hi) sind für Stapler mit Hydraulikdruck von 190 bis 250 bar konzipiert.

> Standardmäßig Klammerfunktion rechts, Seitenschubanschluß links am Ventil. Auf Wunsch auch Klammerfunktion links, Seitenschubanschluß rechts am Ventil lieferbar.

ZUBEHÖR

Schnellwechselhakensatz (ISO 2)
Modelle ohne Seitenschub
Zylinderschutz am Klammerrahmen montiert.
Separater Seitenschub (200 mm)
Regenerative Hydraulik

Hydraulikfluß (L/min.)

Modell	Minimum	Empfohlen	Maximum	Maximum Druck (bar)
20G-ACS	19	26	38	250
28G-ACS	19	26	38	250
36G-ACS	19	26	38	250

Hydraulische Funktionen

Modell	Hydraulische Funktionen	Zusatzhydraulik am Stapler
20G-ACS	2	2
28G-ACS	2	2
36G-ACS	2	2

Cascade GmbH, Dahlener Strasse 570 , D-41239, Mönchengladbach, Germany, Tel. : +49 (0)2166 68 23 0 Fax. : +49 (0)2166 68 23 23
Cascade Europe, Damsluisweg 56 PO Box 3009, 1300 EL, Almere, Netherlands, Tel. : +31 (0)36 54 92 911 Fax. : +31 (0)36 54 92 964

Cascade is a registered trademark of Cascade Corporation.
© Cascade Corporation 2003. All rights reserved.