Vielseitig zum Kippen und Drehen von Behältern.

Hervorragende Sicht, schnelle Drehung, hohe Nutzlast für Stapler von 1500-2500 kg

EINSATZBEREICHE

Die Drehgeräte der Serie 30G und 40G sind so konzipiert, dass sie dem Fahrer die bestmögliche Sicht beim schnellen Drehen/Kippen von Lasten gewähren. Cascade-Drehgeräte werden häufig in den Branchen Lebensmittelverarbeitung, Landwirtschaft, Recycling, Automobilproduktion und in allgemeinen Produktionsbetrieben eingesetzt, wo große und kleine Behälter zum Kippen oder Transportieren benutzt werden.

MERKMALE

- ***Bewährte und robuste Konstruktion -*** Getriebe und Zahnkränze von Cascade sind auf eine lange Lebensdauer ausgelegt.
- ***Zentrallagerdichtung -*** Verhindert Eindringen von Schmutz und Salzwasser in der Fisch- & Salzindustrie.
- ***Sichtverhältnisse -*** Die Drehgeräte der G-Serie bieten hervorragende Sichtverhältnisse durch, neben und über das Drehgerät.
- ***Drehmoment -*** Der Hochleistungsmotor sorgt für eine gleichmäßige Drehung der Last.
- ***Gabeln -*** Die Drehgeräte können mit Standardgabeln, Sonderausführungen oder ohne Gabeln geliefert werden.

OPTIONEN

- ***180° Drehbegrenzung -*** Wird eingesetzt, wenn die Last genau bei 180° angehalten werden muss.
- ***Kundenspezifische Gabelträger -*** Sie ermöglichen eine anwendungsspezifische Gabelspreizung.
- ***Schnellwechselhaken unten -*** Erlauben die Montage oder Demontage der Drehgeräte innerhalb von Minuten ohne Werkzeug. (Hydraulische Schnellkupplungen sind auf Wunsch erhältlich)
- ***Lasthalter -*** Das spezielle Design ermöglicht die Klammerung des Behälters während der Drehung. Wird üblicherweise bei Behältern ohne Gabeltaschen benutzt.
- ***Verschiedene Gabeln*** und Konfigurationen verfügbar.
- ***Seitliche Stabilisatoren***
- ***Seitliche Gabelhalterungen***

cascade EUROPE

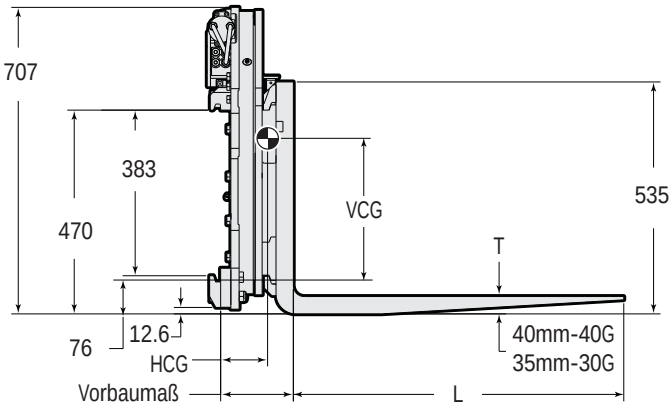

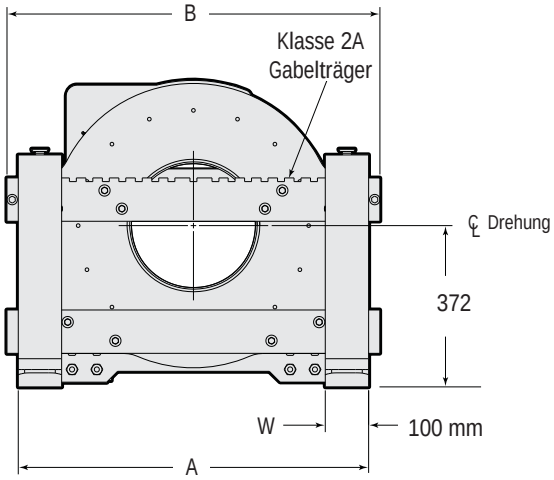

360° Drehung

Katalog-Bestellnummer	Tragfähigkeit bei 500 mm Lastabstand	Gesamtbreite	Gabelöffnungsbereich	Gabellänge	Minimum Gabelträgerbreite	Vorbaumaß (mm)	Schwerpunkt waagerecht	Schwerpunkt senkrecht	Eigengewicht	Montageklasse	Montagewinkel	Montageklasse Frontträger
	kg	B (mm)	A (mm)	LxWxT (mm)	(mm)	Vorbaumaß	HCG (mm)	VCG (mm)	kg	ISO 2328		ISO 2328
30G-RRB-A510	1,600	860	200-815	ohne Gabeln	635	128	63	272	187	2A	0°	2A
30G-RRB-A520	1,600	990	200-940	ohne Gabeln	635	128	64	270	193	2A	0°	2A
30G-RRB-A511	1,600	860	200-815	800x100x35	635	162	125	220	250	2A	0°	2A
30G-RRB-A521	1,600	990	200-940	800x100x35	635	162	125	220	256	2A	0°	2A
30G-RRB-A512	1,600	860	200-815	900x100x35	635	162	140	216	256	2A	0°	2A
30G-RRB-A522	1,600	990	200-940	900x100x35	635	162	140	216	262	2A	0°	2A
30G-RRB-A513	1,600	860	200-815	1,000x100x35	635	162	155	211	262	2A	0°	2A
30G-RRB-A523	1,600	990	200-940	1,000x100x35	635	162	155	211	268	2A	0°	2A
30G-RRB-A514	1,600	860	200-815	1,200x100x35	635	162	190	201	272	2A	0°	2A
30G-RRB-A524	1,600	990	200-940	1,200x100x35	635	162	190	201	278	2A	0°	2A
40G-RRB-A510	2,200	860	200-815	ohne Gabeln	635	130	63	270	194	2A	0º	2A
40G-RRB-A520	2,200	990	200-940	ohne Gabeln	635	130	63	270	200	2A	0º	2A
40G-RRB-A511	2,200	860	200-815	800x100x40	635	171	129	219	265	2A	0º	2A
40G-RRB-A521	2,200	990	200-940	800x100x40	635	171	129	219	271	2A	0º	2A
40G-RRB-A512	2,200	860	200-815	900x100x40	635	171	144	212	272	2A	0º	2A
40G-RRB-A522	2,200	990	200-940	900x100x40	635	171	144	212	278	2A	0º	2A
40G-RRB-A513	2,200	860	200-815	1,000x100x40	635	171	163	207	279	2A	0º	2A
40G-RRB-A523	2,200	990	200-940	1,000x100x40	635	171	163	207	285	2A	0º	2A
40G-RRB-A514	2,200	860	200-815	1,200x100x40	635	171	199	196	290	2A	0º	2A
40G-RRB-A524	2,200	990	200-940	1,200x100x40	635	171	199	196	296	2A	0º	2A

HYDRAULIKFUNKTIONEN

Hydraulikfunktionen	Stapler Zusatz- ventile erforderlich
1	1

HYDRAULIKDURCHFLUSS & DRUCK

Minimaler Durchfluss	Empfohlener Durchfluss	Maximaler Durchfluss	Maximaldruck
19 lpm	28 lpm	38 lpm	160 bar

TECHNISCHE DATEN DES DREHGERÄTS

Modell	Drehgerät Drehgeschwindigkeit	Drehmoment des Drehgeräts
30G ①	8.3 U/min @ 38 lpm	4000 Nm
40G	7 U/min @ 38 lpm	4500 Nm

① Auf Wunsch ist ein Motor mit höherem Drehmoment lieferbar. Diese drehen allerdings langsamer.

Cascade GmbH • Niederwippekühl 1 • 58579 Schalksmühle • Germany • Tel. +49-(0)2355-5090-940 • Fax +49-(0)2355-5090-899
Cascade European Headquarters • Cascade Italia S.r.l. • Via Dell'Artigianato 1 • 37050 Vago di Lavagno (VR) • Italy • Tel. +39-045-8989111 • Fax +39-045-8989160

Cascade ist eine eingetragene Marke der Cascade Corporation.
© Cascade Corporation 2010. Alle Rechte vorbehalten.